Разрез 1-1

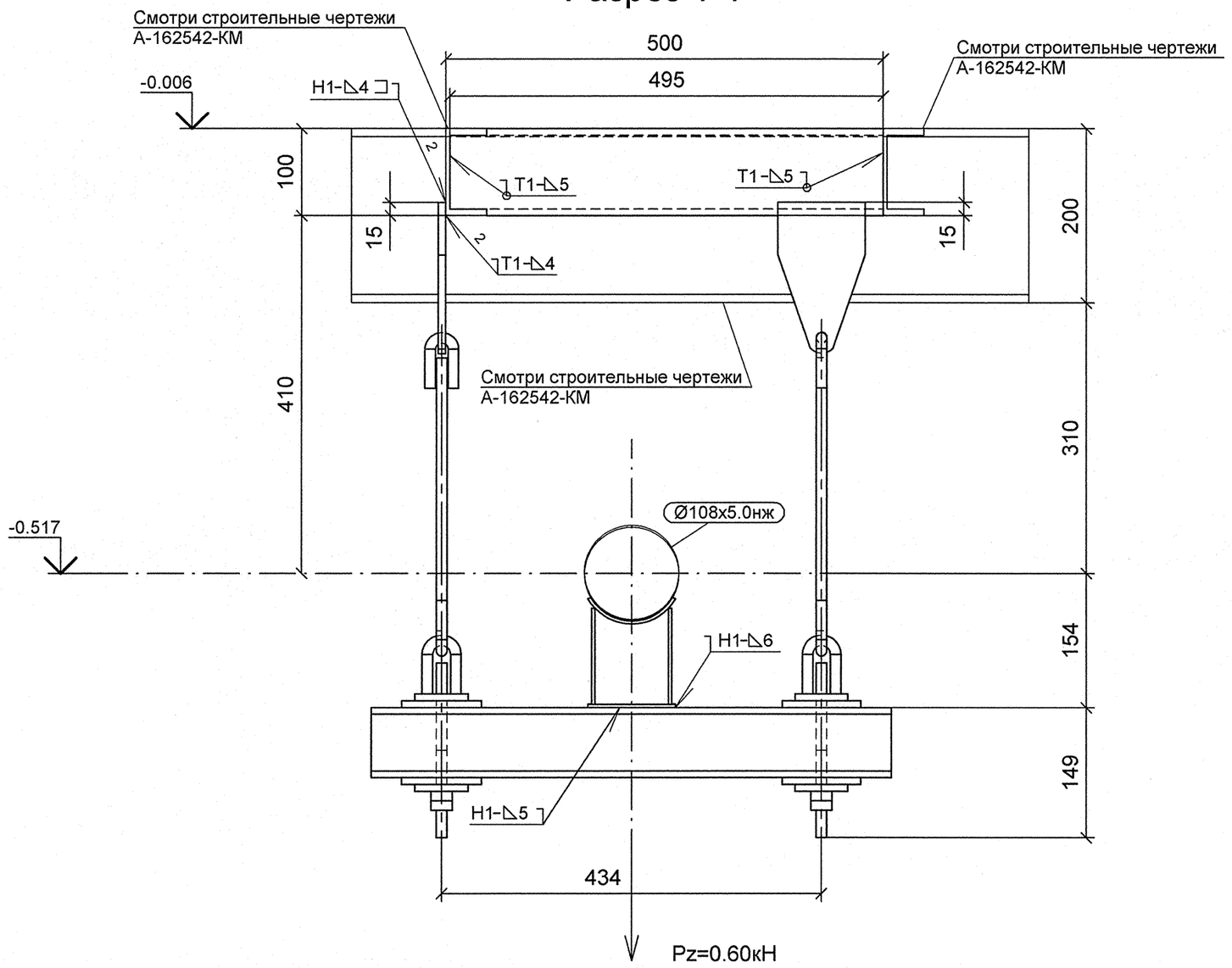

План расположения опоры

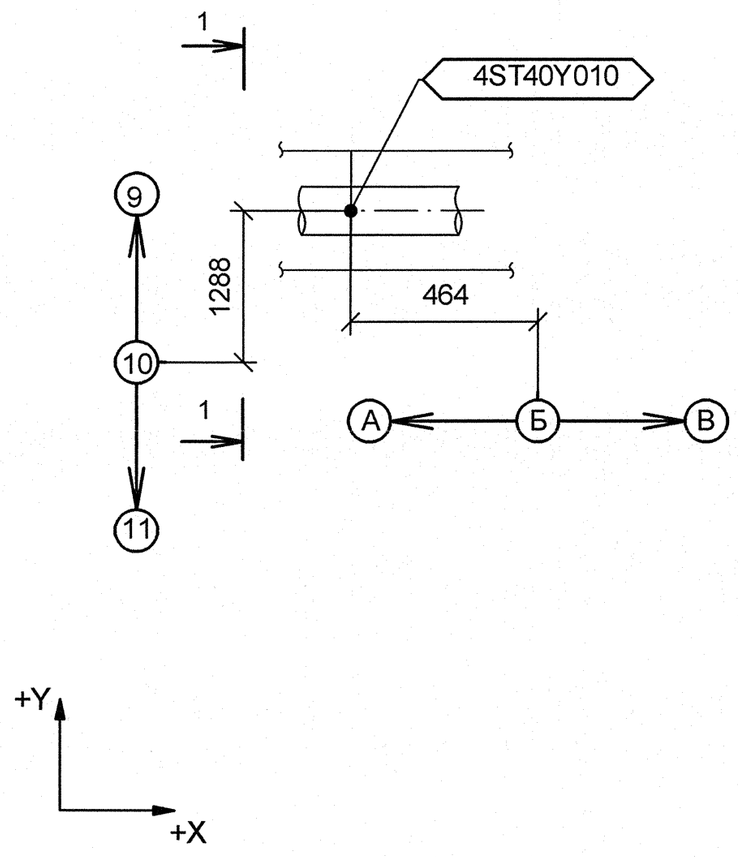

Изометрический вид

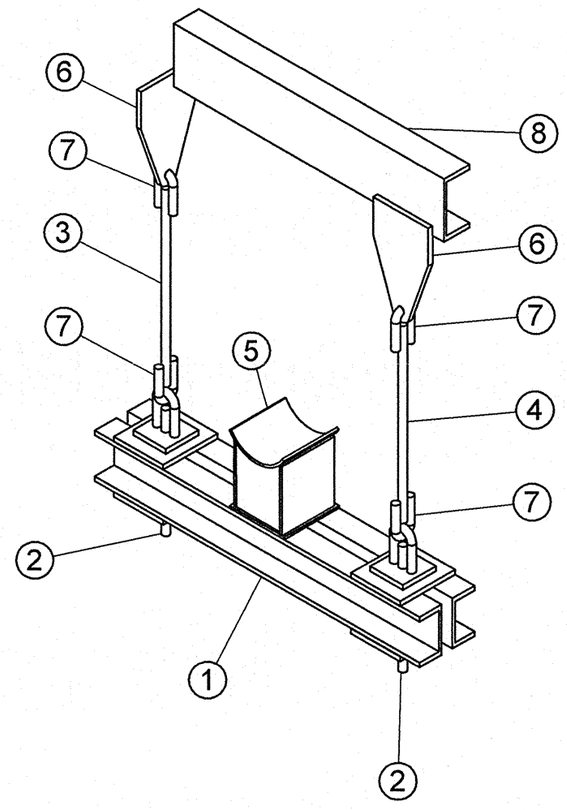

Спецификация деталей

Поз.	Обозначение	Наименование	Кол	Материал	Масса, кг		Приме-чание
					ед.	общ.	
1	По типу 02 ОСТ 34-10-737-93	БАЛКА ОПОРНАЯ, L = 594 мм	1	СБОРНЫЙ	10.62	10.62	
2	01 ОСТ 34-10-740-93	БЛОК КРЕПЛЕНИЯ, L = 200	2	СБОРНЫЙ	0.66	1.32	
3	ГОСТ 2590-2006	КРУГ 12 - В, L = 413, обрезать на монтаже до L = 313	1	20-б ГОСТ 1050-88	0.37	0.37	
4	ГОСТ 2590-2006	КРУГ 12 - В, L = 414, обрезать на монтаже до L = 314	1	20-б ГОСТ 1050-88	0.37	0.37	
5	08 ОСТ 34-10-616-93	ОПОРА 108К	1	СБОРНЫЙ	1.80	1.80	
6	1-01 ОСТ 34-10-733-93	ПРОУШИНА	2	ЛИСТ Б-ПН-8 ГОСТ 19903-74 20-3-Т ГОСТ 1577-93	0.80	1.60	
7	1-01 ОСТ 34-10-729-93	УШКО	4	КРУГ 12-В ГОСТ 2590-2006 20-а ГОСТ 1050-88	0.12	0.48	
8	ГОСТ 8240-97	ШВЕЛЛЕР 10У, L = 545 мм, обрезать на монтаже до L = 495 мм	1	Ст3сп5 ГОСТ 535-2005	4.68	4.68	
	ГОСТ 2246-70	ПРОВОЛОКА		Св-08Г2С	-	-	
	ГОСТ 9467-75	ЭЛЕКТРОДЫ		УОНИИ 13/45	-	-	
					Итого:	21.23	

1 Привязку опоры смотри чертеж R4.ST10.3010.012.01.00.004 (R4.00202.1.0.12 лист 11).
2 Сварку производить по ГОСТ 5264-80.
3 Сварку опоры с трубопроводом производить по ОСТ 34-10-616-93.
4 Сварка тяги с ушком смотри ОСТ 34-10-723-93.
5 Отметка трубопровода подлежит уточнению в соответствии с уклоном трубопровода.
6 Деталь поз. 3, 4, 8 обрезать на монтаже до размеров, указанных на чертеже, с уточнением по месту.
7 Pz - максимальная нагрузка на опору.
8 Изготовить один комплект.

АРХИВНЫЙ ЭКЗЕМПЛЯР

Изм.	Кол.уч.	Лист	№ док.	Подпись	Дата
Инженер 3 к.		Мосенков			19.04
Пров. инж. 2 к.		Соколова			23.04
Нач.гр.		Морозова			23.04
Н.контр.		Краснояров			23.04

Инв. № подл. R4.00202.1.0.12
Лист 164

R4.ST10.3012.012.01.00.078

Ростовская АЭС Блок 4

Главный корпус
Машинное отделение (ДО, ЭЭТУ)
Трубопроводы замкнутого контура ОГЦ

Стадия	Лист	Листов
Р	1	1

Подвеска
4ST40Y010

ОАО "НИАЭП"
2012

Формат А2

Дополнительные подписи

Взам. инв. N

Подп. и дата 23.04.12

Инв. N подл. R4.00202.1.0.12